arquitectura

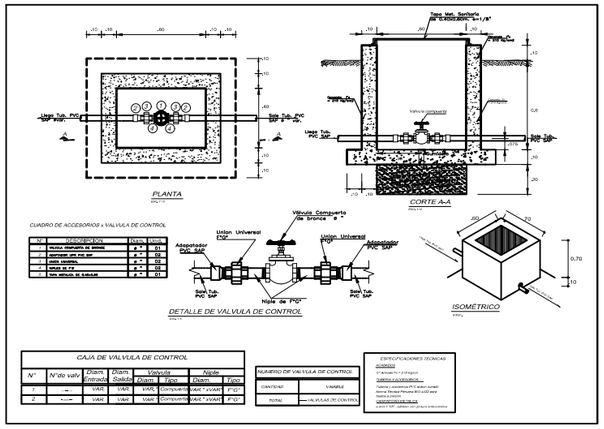

arquitectura

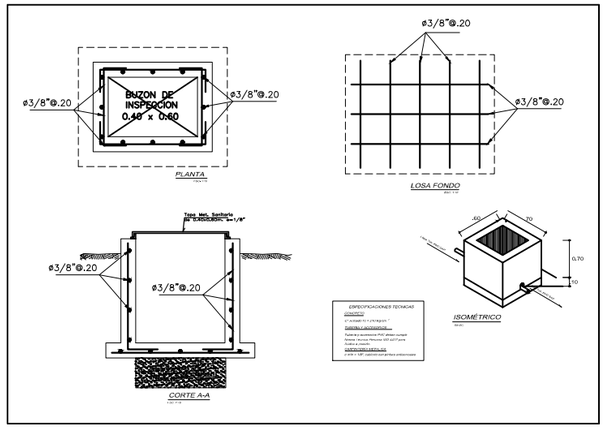

DETALLE DE TAPAS METALICAS

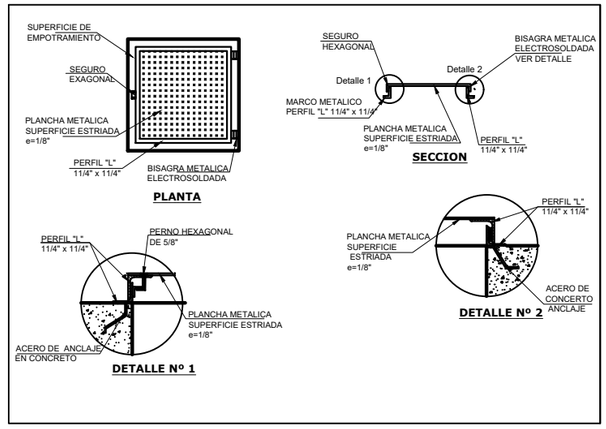

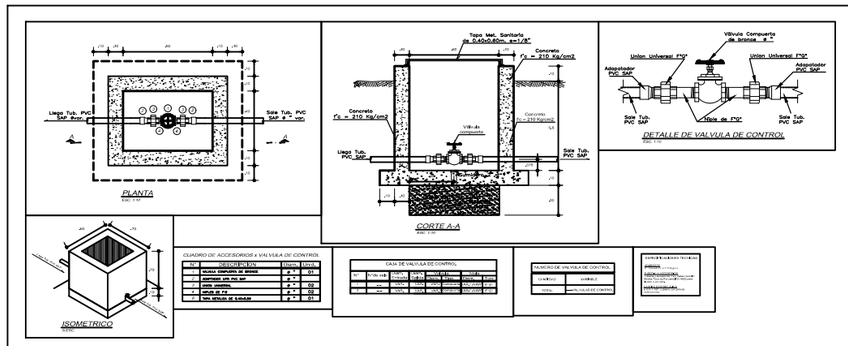

arquitectura

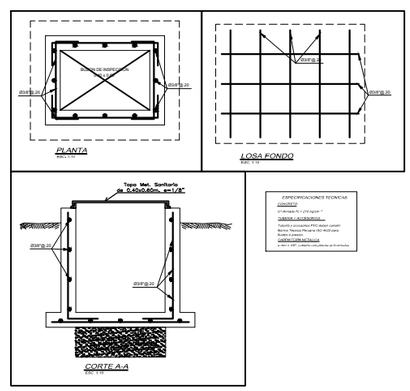

estructura

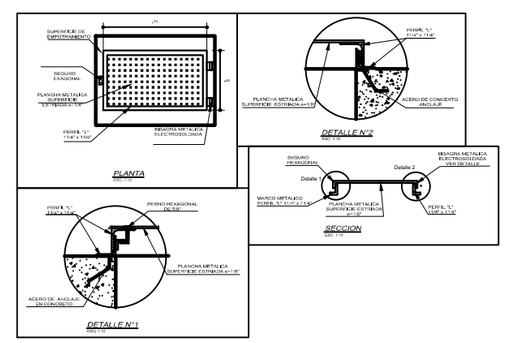

DETALLE DE TAPAS METALICAS

UPeU
UNIVERSIDAD PERUANA UNIÓN

NORTE

Universidad Peruana Unión
Carretera Salida a Arequipa Km. 6
Chulunquiani, Av. Héroes de la Guerra del Pacífico, Juliaca.
COORDENADAS:
Geograficas: 15°30'48"s–70°11'03"w
Utm: 372891.5,E–8284566.5,N 3888.4,Z

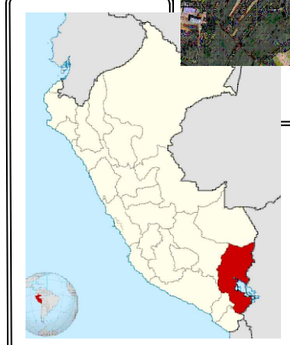

ESPECIFICACIONES TECNICAS

Tapa metálica sanitaria:
- Angulos metálicos de 1 1/4"
- Plancha para cubierta de e=1/8"
Anclajes:
- 06 para las de 60*60cm
- 04 para las de 40*50cm
- 04 para las de 40*40cm
- 04 para las de 30*30cm
Observación:
Todas las tapas contarán con una llave

Presentado por:
- Trujillo Pajsi Alexis Romario
- Chambi Mamani Jhon Elvis
- Vilca Machaca Arnaldo
- Vargas Patiño Sebastian
- Hilasaca Barrios Kevin Samuel
- Nuñez Ochoa Kevin Anderson

Departamento: PUNO
Provincia: SAN ROMAN
Distrito: JULIACA

Facultad: INGENIERÍA Y ARQUITECTURA
E.p: INGENIERÍA CIVIL
Curso: AGUA POTABLE Y SANEAMIENTO
Ciclo: VIII - G3

PROYECTO:
ABASTECIMIENTO DE AGUA POTABLE Y ALCANTARILLADO SANITARIO AL MARGEN IZQUIERDO DE LA UNIVERSIDAD PERUANA UNIÓN, SEDE JULIACA, SAN ROMÁN - PUNO

CONTIENE:
PLANO DE VÁLVULA DE CONTROL

Escala grafica:
0 15 30 45 60 75

1: 1500

MTS

25 DE NOV 2025

19